Das Baukastensystem als Schemazeichnung:

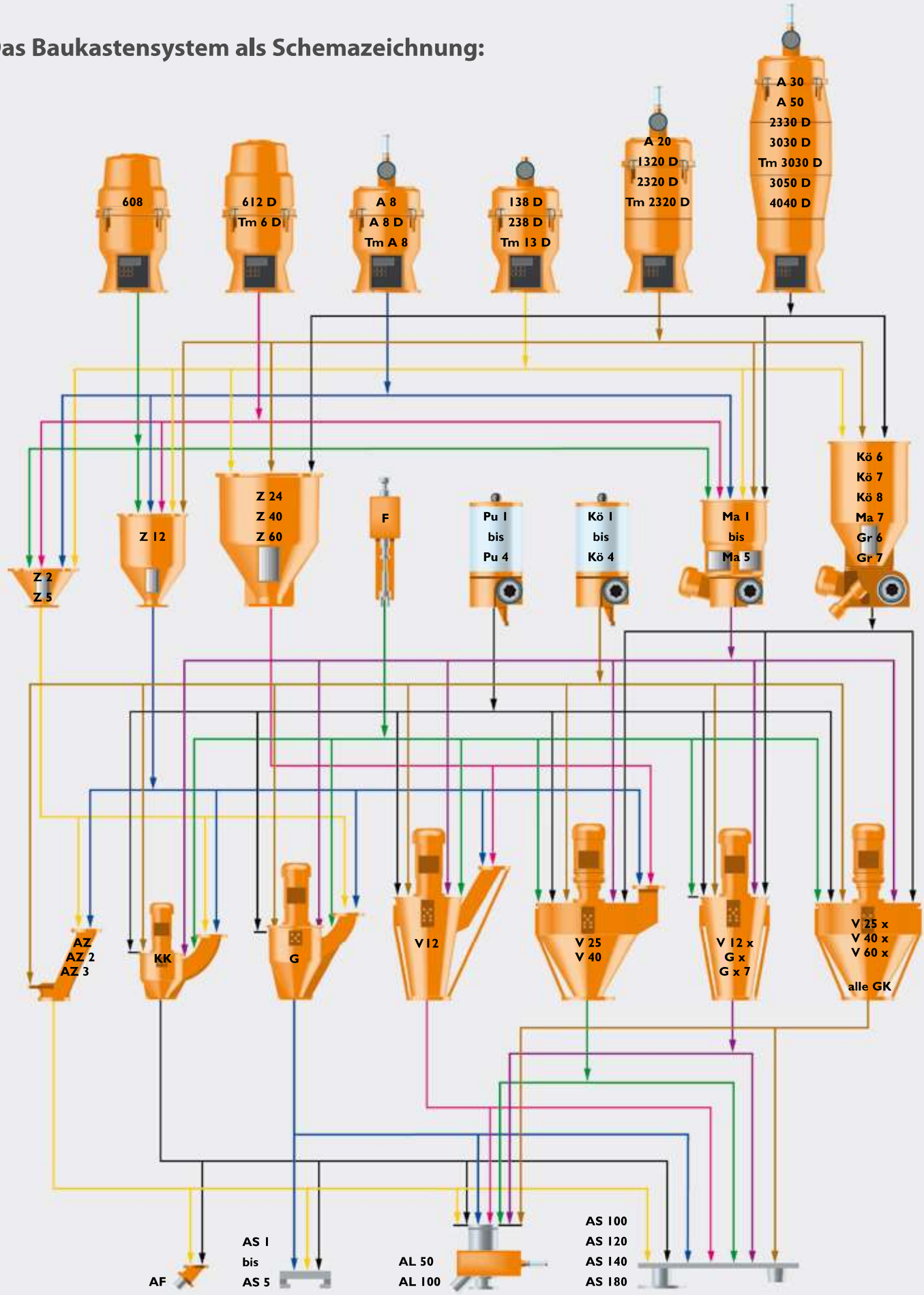

Das perfekte Baukastensystem

Das KOCH Baukastensystem passt sich flexibel den Markanforderungen an:

- modularer Aufbau aller Gerätekomponenten (Hauben, Grundkörper, Zwischentrichter ...)
- alle Komponenten sind genormt und passen zueinander
- einfachste und werkzeuglose Handhabung (Reinigung, Umbau, Anpassung ...)
- Fördergeräte lassen sich aufklappen und um 360° schwenken, Dosierstationen können Sie zum Reinigen verschieben
- Sie können Geräte und Anlagen auch nach vielen Jahren mit neuester Technik kombinieren

Der große GRAVIKO Typ GK 600 im Baukastensystem

Zentralförderanlage mit KEM Direkteinfärbgeräten

Zentralförderanlage mit zentraler Trocknung (im Hintergrund drei CKT-Trockner mit Trocknungsbehältern) sowie Dosier- und Einfärbgeräte

Zentralförderanlage mit Förderabscheidern

Beispiel: Der große Chargenmischer Typ V 40 x im Baukastensystem

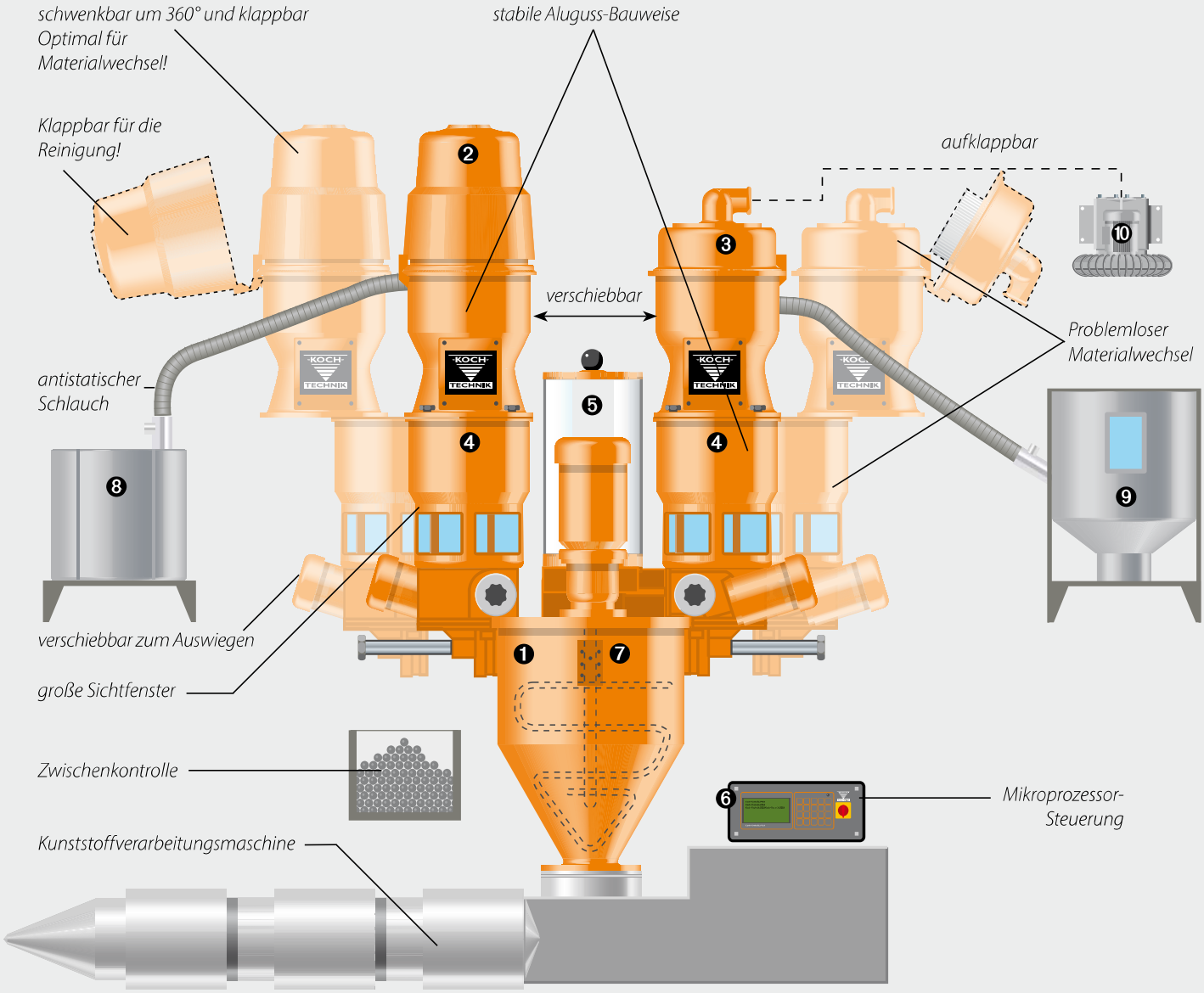

Position	Bezeichnung	Position	Bezeichnung
❶	Vormischer Typ V 40 x	❻	Anschluss 400 Volt/50 - 60 Hz
❷	Förderer, z.B. für Mahlgut	❼	Anschluss für eine weitere Dosierstation
❸	Förderer für Neuware	❽	Fass oder Oktabin auf Wunsch
❹	Dosierstation für Mahlgut oder Körner	❾	Klein-Container auf Wunsch
❺	Pulver- oder Batchstation	❿	Seitenkanalverdichter